ПОВІДОМЛЕННЯ
про продукцію, яка не відповідає загальній вимозі щодо безпечності продукції

8 лютого 2021 року № 8/02/21-1
(дата та вихідний реєстраційний номер)

Виробник (розповсюджувач) **СКФ Свер'є А.Б. [SKF Sverige A.B.]** (надалі – «***SKF***»)

(повне найменування)

Адреса виробника (розповсюджувача) Фон Утфалльсгатан, 4, 415 50 м. Гетеборг, Швеція

Код виробника (розповсюджувача) Не застосовується
(згідно з ЄДРПОУ)

Назва продукції Комплект колісних підшипників SKF VKBA 6781 (***Продукція***) – колісні підшипники для післяпродажного сервісного обслуговування автомобілів марки BMW моделі 1-4 серії. Комплект колісних підшипників містить колісний підшипник і чотири гвинти і використовується для кріплення колеса до автомобіля.

(повне найменування, тип, вид, марка, торговельна марка (товарний знак)

Код згідно з ДКПП Не застосовується

(для вітчизняної продукції)

Код згідно з УКТЗЕД 8482109090

(за наявності документального підтвердження класифікації товарів згідно з УКТЗЕД для продукції іноземного виробництва)

Місцезнаходження виробництва SKF France (СКФ Франс), 204 Boulevard Charles de Gaulle, 37540 Saint cyr sur loire, France (Франція)

Код країни-виробника FR

(згідно з ДСТУ ISO 3166-1-2000 (код Альфа-2)

Кількість продукції, номер партії Продукція реалізується не безпосередньо кінцевим споживачам-фізичним особам, а виключно дистриб'юторам-юридичним особам або станціям технічного обслуговування. Усього у світі було продано 1619 одиниць Продукції і наразі не було зафіксовано жодного інциденту з Продукцією. За підрахунком SKF, українським покупцям було продано 77 одиниць Продукції. Наразі SKF вже відкликало 31 одиницю Продукції (46 одиниць ще на ринку).

Продукція, яка не відповідає загальній вимозі щодо безпечності продукції, вироблялась з квітня 2020 року по грудень 2020 року. На Продукцію, яку було виготовлено до квітня 2020 року та після грудня 2020 року і далі, відкликання не застосовується.

(тільки для партії продукції)

Інформація про ланцюги постачання відповідної продукції Продукція, яка не відповідає загальній вимозі щодо безпечності продукції, була продана наступним українським

дистриб'юторам:

- ТОВ «Еліт Україна», 03026, вулиця Пирогівський шлях, 135, Київ, 02000;

- ТОВ «ЕСО-АВТОТЕХНІКС», вулиця Миколи Закревського, 16, Київ, 02222;

- ТОВ "INTER CARS UKRAINE" (Інтер Карс Україна), Україна, Хмельницька обл., місто Хмельницький, вулиця Толстого, будинок 1/1, 29009;

- ТОВ "Автолідер", Україна, проспект Миру, 101/3-А, Хмельницький, Хмельницька область, 29015;

- Приватне Підприємство Фірма "ВЛАДИСЛАВ", Україна, 49000, Дніпропетровська обл., місто Дніпро, проспект Богдана Хмельницького, будинок 184;

- ТОВ "Спецавтотехніка-М", 65062, м. Одеса, Фонтанський шлях, 51;

- ТОВ "Унік Трейд", 02099, місто Київ, Дарницький район, місто Київ, вулиця Бориспільська, 7.

Не відповідає вимогам Статтей 8, 9 Закону України "Про загальну безпечність нехарчової продукції" та загальним вимогам до безпеки продукції, передбаченим Законом України "Про державний ринковий нагляд і контроль нехарчової продукції". Продукція, яка не відповідає загальній вимозі щодо безпечності продукції, не регулюється відповідними технічними регламентами.

(назва та відповідні положення нормативно-правових актів)

Вжиті заходи із забезпечення безпечності продукції__ SKF усунуло першопричину проблеми з Продукцією, що продавалась з квітня 2020 року по грудень 2020 року, забезпечивши, що у всіх нових комплектах колісних підшипників SKF крок різьби підшипника та гвинтів ідентичний і, отже, повністю збігаються.

Відомості про будь-які вжиті обмежувальні (коригувальні) заходи стосовно продукції___не застосовується, оскільки орган, що здійснює державний ринковий нагляд за продукцією, не вживав обмежувальних (коригуючих) заходів щодо продукції, яка не відповідає загальній вимозі щодо безпечності продукції,

Якщо продукція становить серйозний ризик, у повідомленні також зазначається:

повний опис серйозного ризику

SKF визначив, що ризик для споживачів існує у складі комплекту колісних підшипників SKF, де крок різьби гвинтів не повністю відповідає кроку різьби підшипника. Через це колісний підшипник SKF може бути ненадійно закріплений на транспортному засобі, що у разі сильного удару по колесу, може призвести до часткового або повного від'єднання колеса від кузова автомобіля.

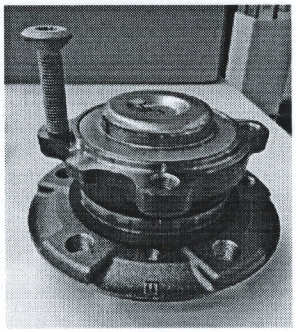

Комплект колісних підшипників SKF

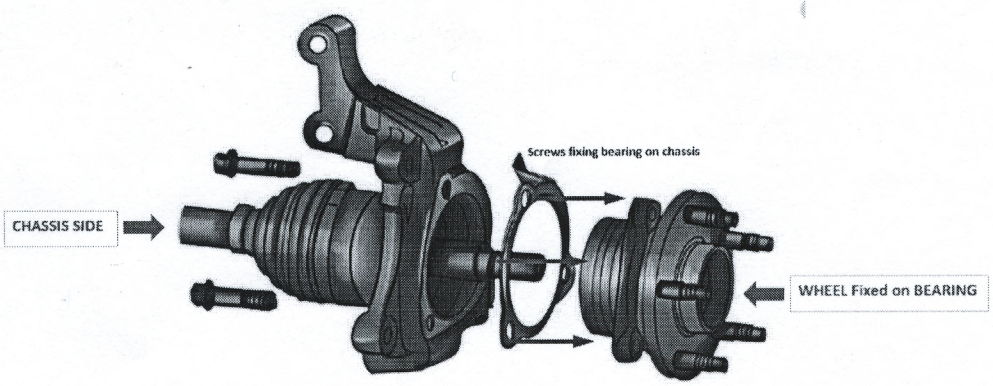

Схема кріплення комплекту колісних підшипників SKF до кузова автомобіля

SKF провело оцінку ризику для продукції, що становить ризик, відповідно до методології, яка застосовується у ЄС для оцінки ризику для непродовольчих споживчих товарів, що міститься у Частині III, Додатку 6 Керівних принципів RAPEX. Отже, комбінуючи ступінь тяжкості шкоди та ймовірність її настання, SKF самостійно класифікувало ризик як **Серйозний** (на основі шкали Низький - Середній - Високий - Серйозний).

Для усунення потенційного ризику для споживачів, SKF по усьому світу розпочало добровільне відкликання/виведення небезпечної Продукції з обігу. SKF заблокував усі виробничі запаси на заводах і складах SKF. Також всім дистриб'юторам було повідомлено про необхідність припинення подальшої реалізації Продукції, виробленої з квітня 2020 року по грудень 2020 року, та блокування відповідних запасів на складах.

SKF за допомогою своїх дистриб'юторів та станцій технічного обслуговування відкличе усю небезпечну Продукцію, яка була продана з квітня 2020 року по грудень 2020 року на вторинному ринку автомобілів марки BMW 1-4 серії шляхом інформування кінцевих споживачів про таке відкликання.

З усіма клієнтами, які замовили та придбали Продукцію, зв'яжуться, повідомлять про зазначені ризики та запропонують зручні способи повернення Продукції. Клієнтам буде запропоновано забронювати час у сервісному центрі, який встановив їм комплект підшипників для його перевірки та, за необхідності, для безкоштовної заміни підшипника на новий.

Відкликання стосується лише тих комплектів колісних підшипників SKF VKBA 6781, які було виготовлено з квітня 2020 року по грудень 2020 року та які мають такі коди дати: 91S, 92S, 93S, 171S, 172S, 174S, 175S, 199S, 200S, 202S, 212S, 213S, 267S, 280S, 281S, 282S, 297S, 343S для автомобілів марки BMW 1-4 серії.

Дистриб'ютори або споживачі можуть перевірити, чи поширюється відкликання на комплект колісних підшипників SKF, перевіривши код дати на етикетці коробки комплекту колісних підшипників, або, якщо коробка більше не доступна, безпосередньо на продукті, як показано нижче.

Малюнок зображує місце розміщення коду дати на Продукції (код дати виділений червоним прямокутником)

Код дати можна знайти знизу на етикетці коробки підшипників колісних, як зазначено на малюнку нижче.

Якщо підшипник встановлений на транспортному засобі без можливості відстеження кодів дат за допомогою коробки, дистриб'ютори SKF або споживачі можуть ідентифікувати Продукцію, що становить ризик, за допомогою маркування на боці колеса, як зазначено нижче.

(a) Якщо виріб не має маркування, як показано на малюнку нижче, підшипник підлягає відкликанню і повинен бути замінений:

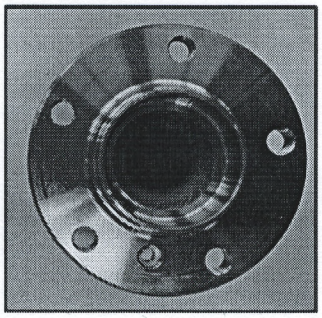

(b) Якщо Продукція має будь-яке з двох таких маркувань: „Маркування SKF + 156“ або „IJL 33033 KOREA“, як видно на малюнках нижче, підшипник не підлягає відкликанню і не потребує заміни:

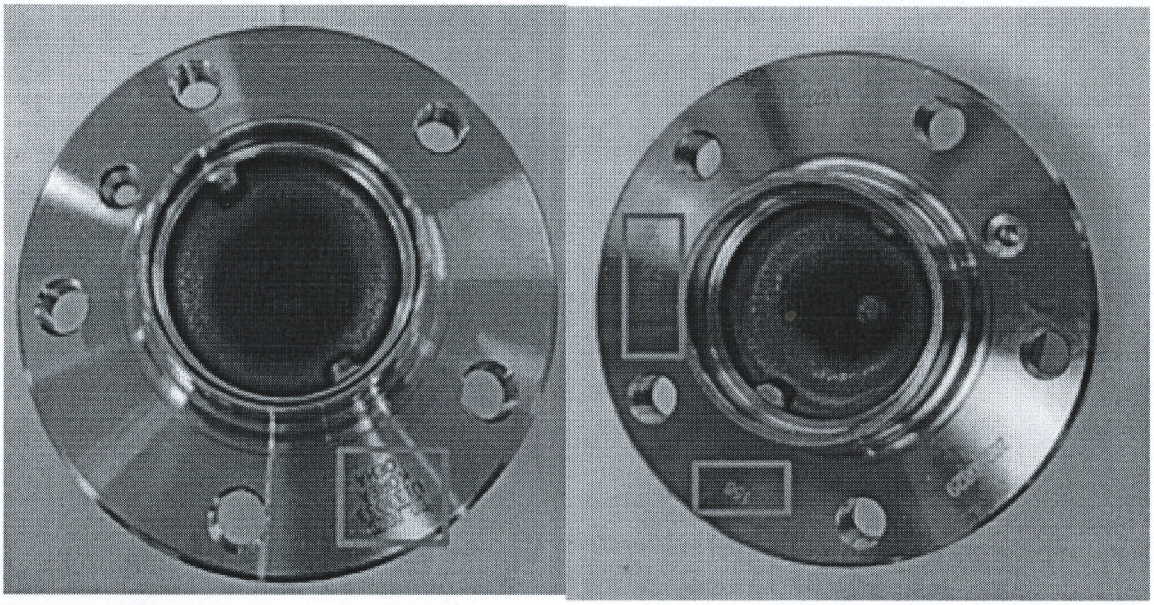

Звертаємо увагу, що небезпечною є лише Продукція, яка має відповідні коди дат, зазначені вище. Будь-яка інша Продукція або деталі SKF не є небезпечними. Якщо комплект колісних підшипників SKF VKBA 6781 має інший код дати, як у згаданих вище, продукт безпечний у використанні.

інша інформація, необхідна для відстеження походження продукції та її обігу

Дистриб'юторами продукції, яка не відповідає загальній вимозі щодо безпечності продукції, в Україні є:

- ТОВ «Еліт Україна», 03026, вулиця Пирогівський шлях, 135, Київ, 02000;

- ТОВ «ЕСО-АВТОТЕХНІКС», вулиця Миколи Закревського, 16, Київ, 02222;

- ТОВ "INTER CARS UKRAINE" (Інтер Карс Україна), Україна, Хмельницька обл., місто Хмельницький, вулиця Толстого, будинок 1/1, 29009;

- ТОВ "Автолідер", Україна, проспект Миру, 101/3-А, Хмельницький, Хмельницька область,

29015;

- Приватне Підприємство Фірма "ВЛАДИСЛАВ", Україна, 49000, Дніпропетровська обл., місто Дніпро, проспект Богдана Хмельницького, будинок 184;

- ТОВ "Спецавтотехніка-М", 65062, м. Одеса, Фонтанський шлях, 51;

- ТОВ "Унік Трейд", 02099, місто Київ, Дарницький район, місто Київ, вулиця Бориспільська, 7.

заходи, вжиті з метою запобігання ризикам, які становить продукція для споживачів (користувачів)

Із загальної кількості Продукції, що складає 1619 одиниць, поставлених у всьому світі, про спричинені використанням Продукції збитки або ушкодження споживачів повідомлень не надходило. Аналогічне повідомлення під номером 2021_7238, ID 5844 було подане 25 січня 2021 року в ЄС через портал сповіщень Європейської Комісії про безпеку продукції. Жодна одиниця Продукції не була продана в США, а отже, жодне аналогічне повідомлення не подавалось Комісії з безпеки споживчих товарів США (CPSC).

Жодної скарги на Продукцію від українських споживачів не надходило, отже це повідомлення надсилається завчасно. Виробник ініціював добровільне відкликання Продукції у дистриб'юторів і кінцевих споживачів в Україні. У разі виявлення розповсюджувачем Продукції, яка не відповідає загальній вимозі щодо безпечності продукції, Виробник має припинити її розповсюдження та безкоштовно замінити дефектні деталі Продукції.

З усіма клієнтами, які замовили та придбали Продукцію, зв'яжуться, повідомлять про зазначені ризики та запропонують зручні способи повернення Продукції. Клієнтам буде запропоновано забронювати час у сервісному центрі, який встановив їм комплект підшипників для його перевірки та, за необхідності, для безкоштовної заміни підшипника на новий.

Інша інформація про продукцію, яка не відповідає загальній вимозі щодо безпечності продукції
_____ додаткова інформація відсутня_____

_____	Адвокат, представник SKF за дорученням, що додається	Терещенко О.С.
(підпис)	(посада)	(ініціали та прізвище посадової особи)